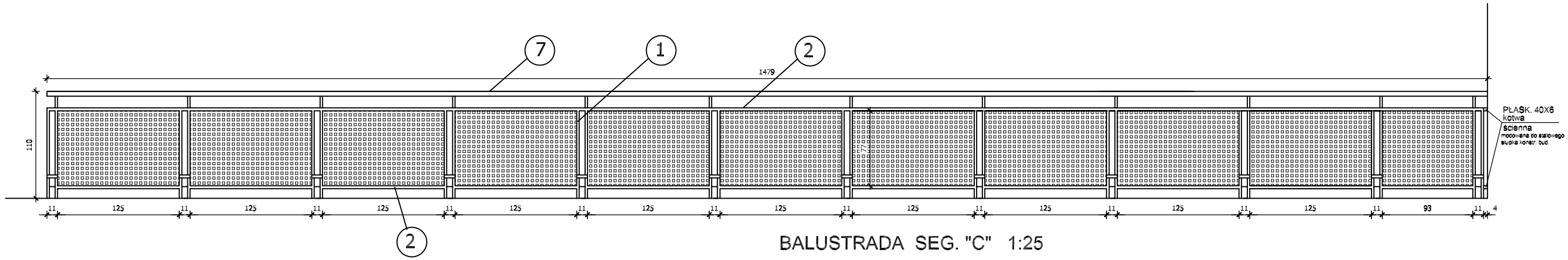

BALUSTRADA SEG. "C" 1:25

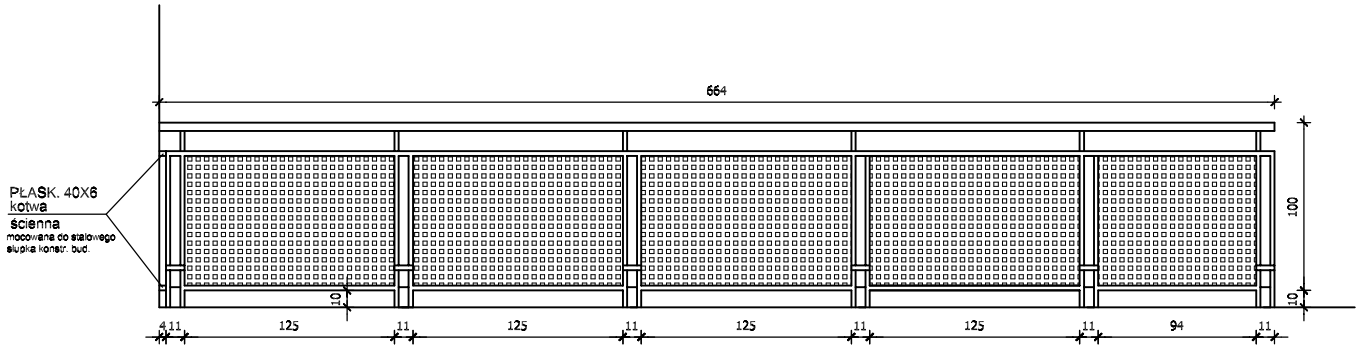

BALUSTRADA SEG. "E" 1:25

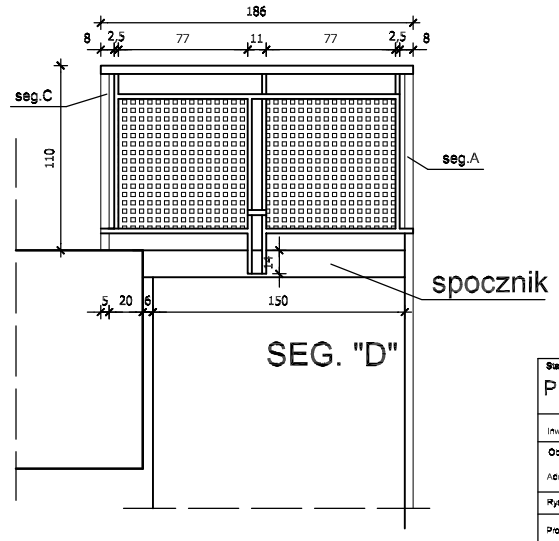

SEG. "D"

BALUSTRADA SEG. C-E

Stadium P.T.	ZAKŁAD USŁUG PROJEKTOWYCH "LERBUD" inż. Ewa Rychlowska 88-100 INOWROCŁAW, ul. GEN. SIKORSKIEGO 23/8 TEL 697 032 003
Inwestor	KUJAWSKA SPÓŁDZIELNIA MIESZKANIOWA
Obiekt / Adres	Zespół pawilonów usługowych - remont elewacji Inowrocław, ul.Wojska Pol. 33, ul.Szarych Szer. 23A i 23B dz. bud. nr 4/130, 4/148, 4/177, 4/179.
Rysunek	Balustrada seg.C - E - pawilon ul.Szar. Szer.23B
Projektował / Nr upr. bud.	mgr inż.arch.Sławomir Szumiński GT.III.7210/181/77 do projekt. bez ograniczeń w specjaln. architektonicznej
Nr tlec. 01.07.2021	Data 20.12.2021	Rys. nr 12