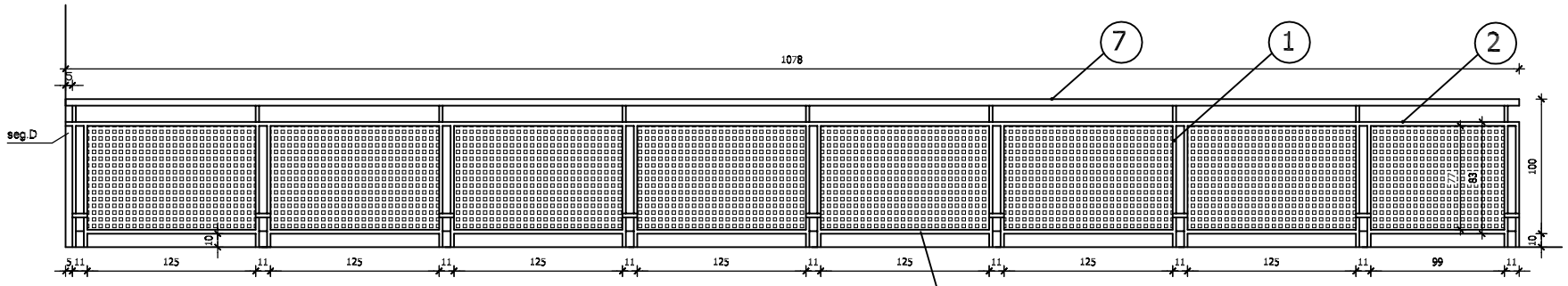

BALUSTRADA SEG. "C" 1:25

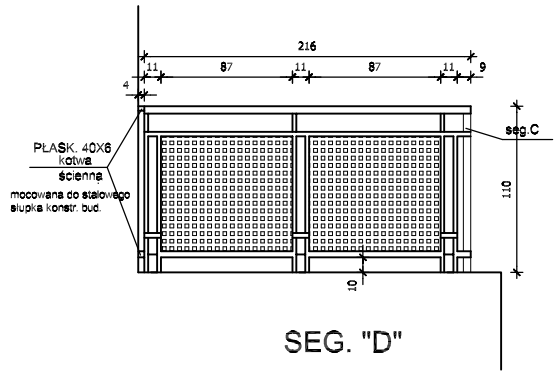

SEG. "D"

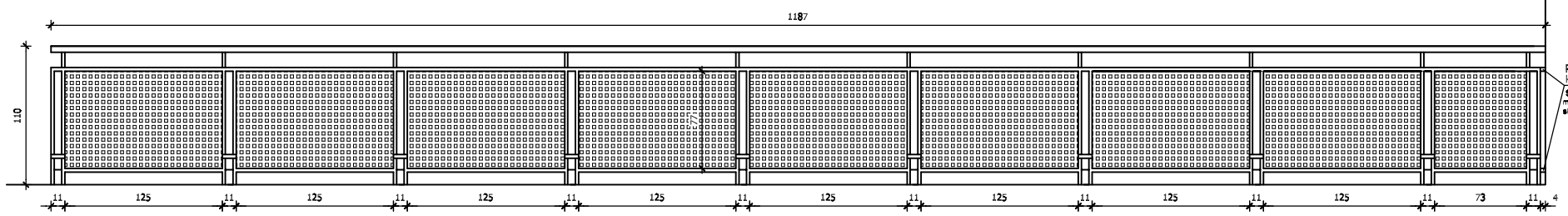

BALUSTRADA SEG. "F" 1:25

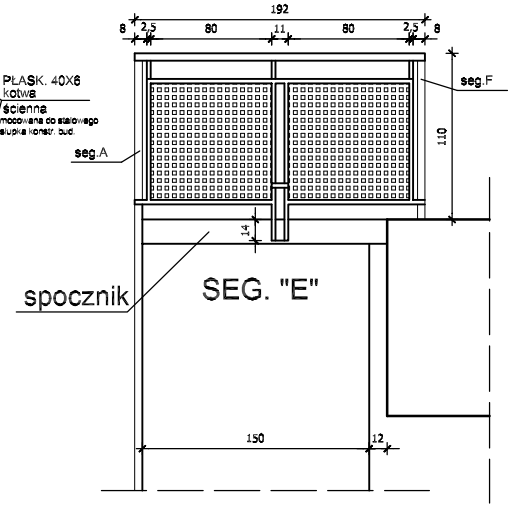

SEG. "E"

BALUSTRADA SEG. C-F

Badanie P.T.	ZAKŁAD USŁUG PROJEKTOWYCH "LERBUD" inż. Ewa Rychlowska 88-100 INOWROCŁAW, UL. GEN. SIKORSKIEGO 23/8 TEL. 697 032 003		
Inwestor	KUJAWSKA SPÓŁDZIELNIA MIESZKANIOWA		
Obiekt / Adres	Zespół pawilonów usługowych - remont elewacji Inowrocław, ul.Wojska Pol. 33, ul.Sraryh Sre. 23A i 23B cz. bud. nr 4/130, 4/148, 4/177, 4/179.		
Rysunek	Balustrada seg. C-F - pawilon ul.Woj. Polsk. 33		
Projektant / Nr upr. bud.	mgr inż.arch.Sławomir Szumiński GT.III.7210/181/77 do projekt. bez ograniczeń w specjaln. architektonicznej.		
Data	01.07.2021	Data 20.12.2021	Rys. nr 17